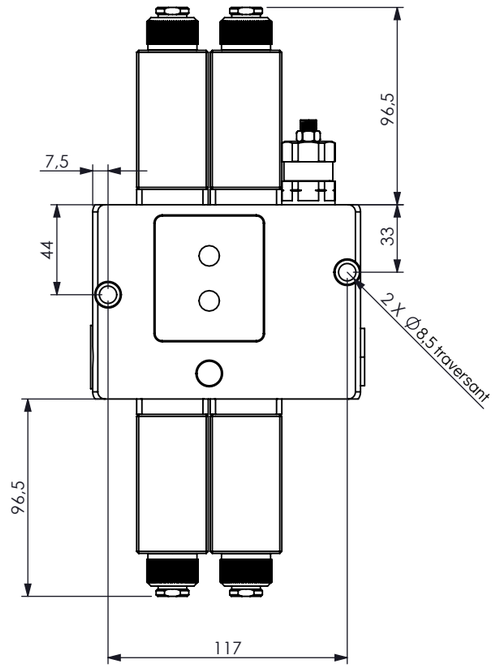

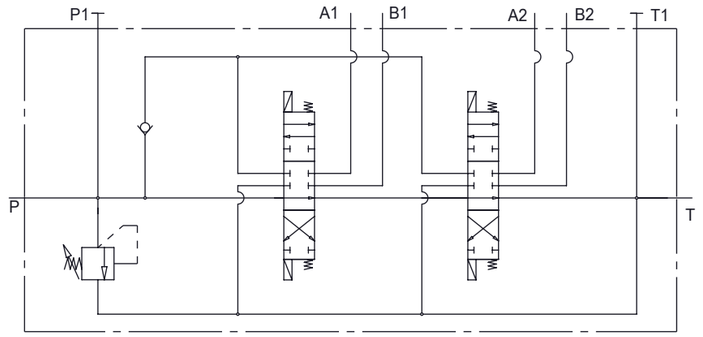

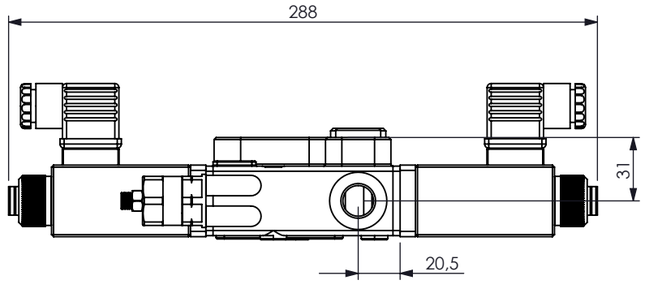

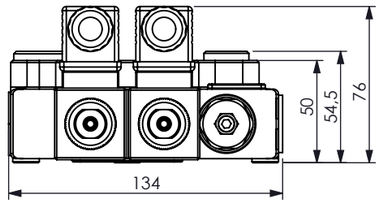

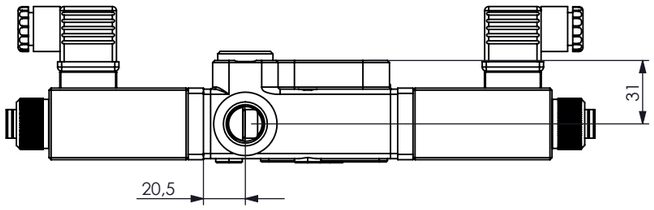

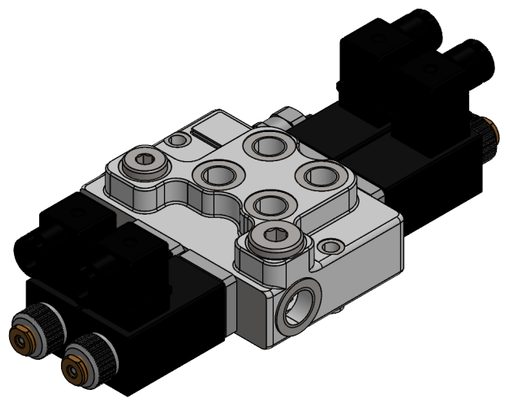

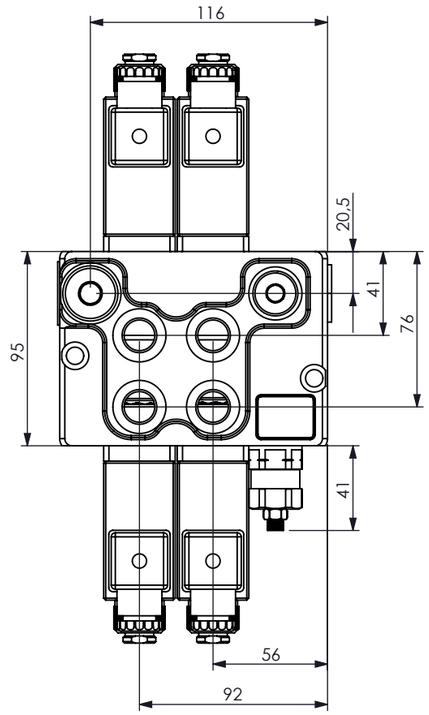

Caractéristiques :
Débit maximal : 50 l/min
Pression max. : 250 bar
Fluide : huile minérale 20 - 200 cSt
Viscosité : 46 cSt à 40 °C
Niveau de contamination : 18/16/13 ISO 4406

Joints :
Matériau : BUNA N 70 Sh
Plage de températures : -20 °C / +90 °C

Matériaux :
Corps : fonte
Composants internes : acier trempé

Valves :
1= VM.25 - T150 @ 5LPM

Raccordements :
P, P1, A, B: BSP 3/8"
T1-T: BSP 1/2"

Commande électrique Push-Push :
Tension nominale : 12 V CC
Courant nominal : 3,75 A
Puissance nominale : 45 W
Connecteur standard : DIN 43650

Code article :	Notes :			
Matériau :	Code brut :			
Traitement thermique :	Dessiné par : Bureau d'études	Date : 29/01/2025	Chanf. non cotés 1x45°	Échelle : 1:3
Traitement de surface :	Approuvé par : Bureau d'études	Date : 29/01/2025	R. non cotés 1	
Description :	Tolérances générales : ISO EN 22768 - fH			SOCAH
N° de plan :	Poids (kg) :	Feuille : 1 sur 1	A3	