Pompe à main modèle **PMP 20 byB-e-s**

Pompe à main SIMPLE EFFET à double action de pompage
sans système de décharge
avec limiteur de pression réglable
Montage en ligne

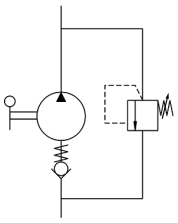

Schéma hydraulique

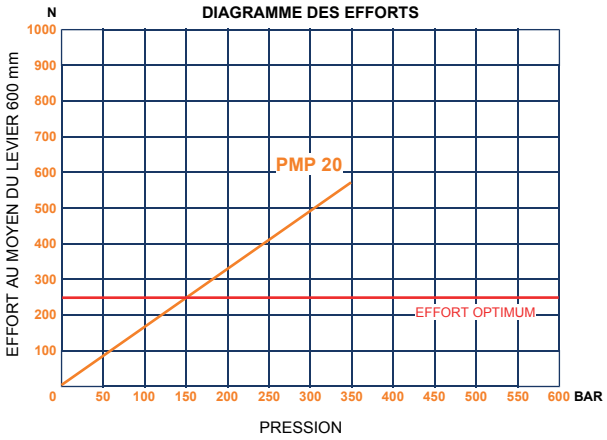

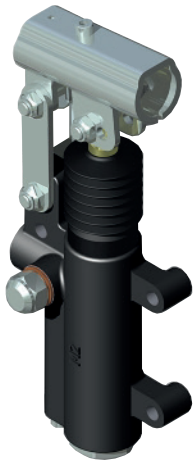

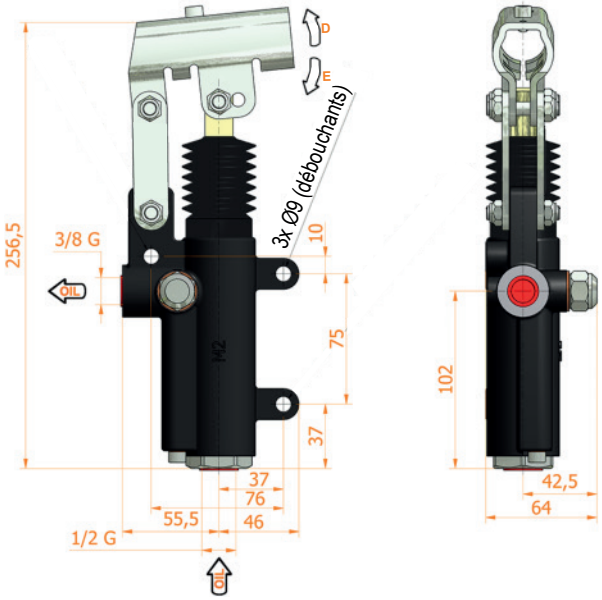

Caractéristiques :

- Corps en fonte
- Piston nickelé (Niploy)
- Support de levier zingué blanc
- Pour levier Ø27 mm
- Parties externes zinguées blanc
- Couleur standard noir
- Limiteur de pression réglable
  réglage standard : 100 bar

CODE SANS SOUFFLET	CODE AVEC SOUFFLET	CYLINDRÉE cm³	ANGLE LEVIER D °	ANGLE LEVIER E °	CYLINDRÉE RÉELLE cm³	PRESSION (BAR) OPTIMALE	PRESSION (BAR) MAXI	MASSE KG	MODÈLE
107.182.20320	107.182.20320S	20	32	30	20,090	150	350	2,650	PMP 20 byB-e-s

SOCAH HYDRAULIQUE
Z.I. du Plessis Beucher - Rue de la croix Guillemet - 35220 CHÂTEAUBOURG - France
Tél : 02 99 00 84 00 - email : contact@socah-hydraulique.fr - Web : www.socah-hydraulique.fr