Pompe à pied modèle **PPSE 12-15 byB**

Pompe à pied SIMPLE EFFET à simple action de pompage
avec pédale de décharge
avec limiteur de pression réglabe
avec réservoir de 1,5 litres

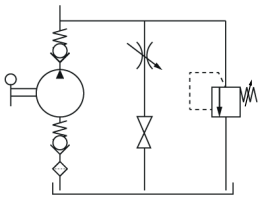

Schéma hydraulique

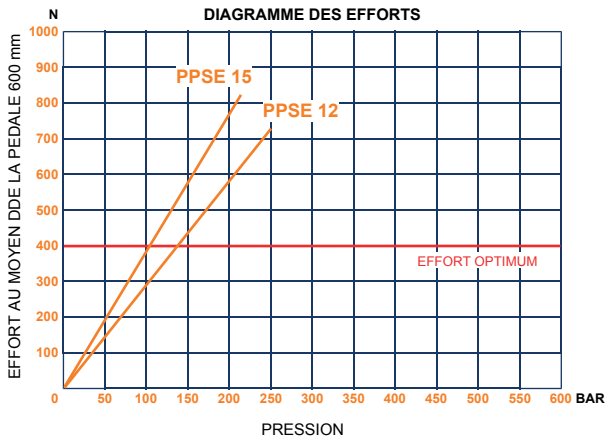

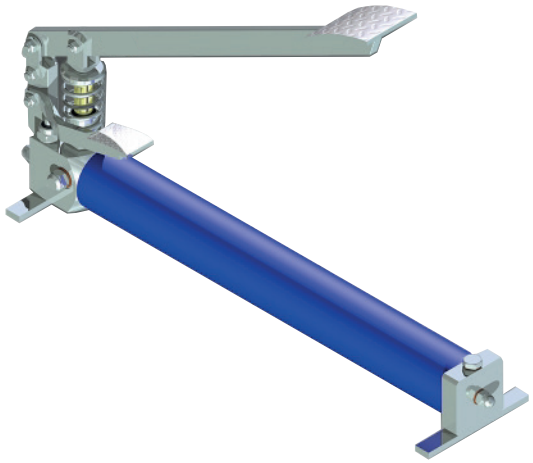

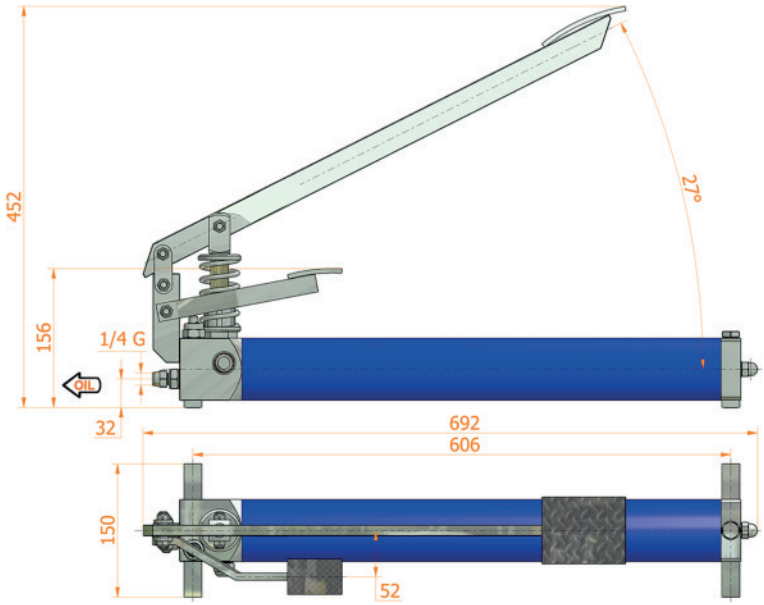

Caractéristiques :

- Corps en acier zingué blanc
- Piston nickelé (Niploy)
- Parties externes zinguées blanc
- Couleur standard bleu
- Limiteur de pression réglable
  réglage standard : 200 bar

CODE	CYLINDRÉE cm³	CYLINDRÉE RÉELLE cm³	PRESSION (BAR)		MASSE Kg	MODÈLE
			OPTIMALE	MAXI		
107.169.20012	12	11,445	140	250	10,000	PPSE 12 byB
107.169.20015	15	14,130	110	220	10,000	PPSE 15 byB